Vacuum-mixer dryer, reactor
Type VMT

다양한 원료에 적용 가능한 고온/저온, 내압/진공 Mixer-Dryer

VMT 모델은 Powder, Paste, Dough, Suspension등 다양한 특성의 원료에 적합하며 부드러운 건조과정이 진행됩니다. 흐름성이 좋은 원료는 잔량 없이 완전 배출이 가능합니다. amixon® 건조기는미국식약국FDA 및 3A위생규격(3-A Sanitary Standards)에 적합한 설계가 가능하며, 유럽 위생엔지니어링(EHEDG)의 요구사항을 충족하는 살균 Mixer 및 Reactor로도 사용이 가능합니다.

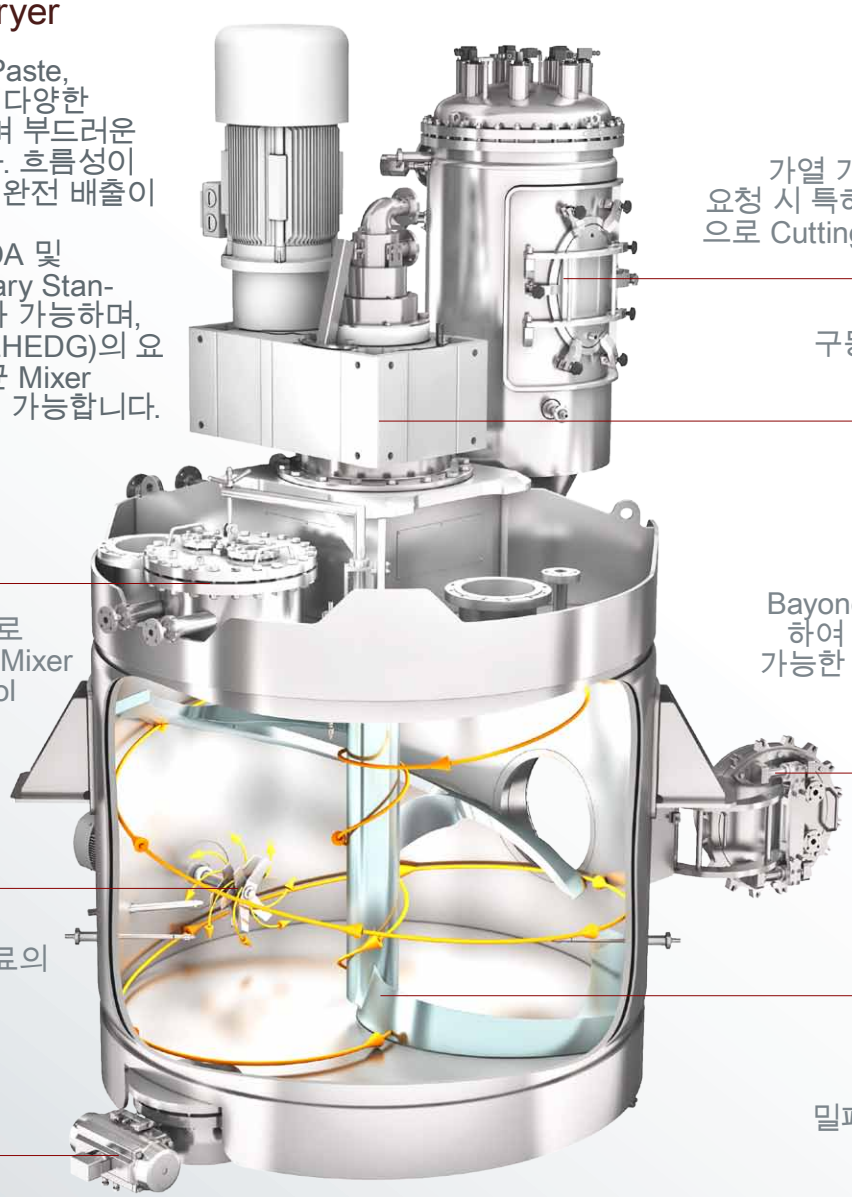

가열 가능한 Vapour Filter. 요청 시 특허 방식(Clever Cut®)으로 Cutting제작된 기밀구조의 점검구 설치 가능

구동부가 Mixer 상부에 설치되어 Shaft부에 Leak가 없는 구조.

상부 Manhole 가열 가능, 회전식 세척노즐

전체 용접/연마 가공으로 표면 틈새가 전혀 없는 Mixer Chamber와 Mixing Tool

혼합효율 및 분산을 통해 건조 효율에 효과적인 Chopper (Mechanical Seal)

ATEX: 분진 폭발성 원료의 경우 팁 속도 1m/s미만

밀폐형 Segment Ball Valve적용으로 진공 및 내압구조 대응 가능

Bayonet 잠금 장치를 적용하여 내부 압력에도 밀폐 가능한 점검구 Displacer를 이용하여 점검구를 가열하므로 건조 Dead Zone이 없음

Mixing Shaft, Mixing Arm, Spiral Tool에 Heating 가능

Mixer Dryer는 내압에 대응 가능한 밀폐 구조이며, 증기 및 열매유로 Heating

Alloy59로 제작된 VMT2200 Model

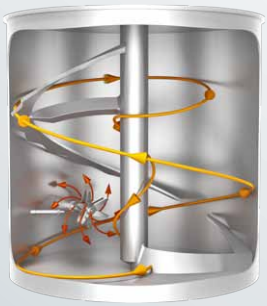

3차원 혼합 방식

Mixing Shaft, Mixing Arm, Spiral Tool에 Heating 가능

VMT-1-7004-2023 KR

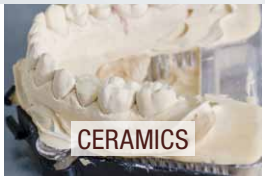

Technical Data

Vacuum-mixer dryer, reactor **Type VMT** 규격 선정은 최대 투입양을 기준으로 적용 (용량은 100L 단위로 선택 가능) 최소 투입량으로도 이상적인 혼합 가능	최대 투입량	표준 치수 (상세 치수는 별도 요청)						회전속도는 약 0.8m/s ~ 약 3.5m/s로 가변 가능 일반적으로 저속 회전으로 운전		구동 전력은 원료의 겉보기비중, 흐름 특성, 회전 수, 공정(예: 분산)에 따라 변동 가능		설비중량은 동력장치 용량, Mixing Tool 유형에 따라 변동 가능하며 동하중은 매우 낮음
		A	B	C	D	E	F	최소	최대	최소	최대	
Liter = dm³	Liter	mm	mm	mm	mm	mm	mm	분당 회전수		kW		kg
100	130	386	637	1200	637	145	478	28	105	1	5	1000
200	260	456	787	1300	787	145	590	22	83	3	8	1420
300	390	486	737	1400	918	145	553	19	73	5	15	1680
400	520	486	918	1400	918	145	689	17	66	7	21	2050
500	650	486	908	1550	1038	145	681	16	61	8	27	2560
600	780	516	1038	1700	1038	145	779	15	57	10	31	3200
800	1040	536	988	1850	1218	145	741	14	52	12	40	3640
1000	1300	587	1218	1900	1218	145	914	13	48	14	48	5100
1500	1950	637	1389	2200	1389	145	1042	11	42	19	64	6200
2000	2600	737	1529	2300	1529	145	1147	10	38	22	78	7900
2500	3250	767	1569	2400	1569	145	1177	10	35	26	90	8200
3000	3890	787	1749	2600	1749	145	1312	9	33	29	101	9200
4000	5180	787	1910	2900	1910	145	1433	8	30	34	120	10100
5000	6470	888	2050	3200	2050	145	1538	8	28	38	137	13200
6000	7760	888	2190	3200	2190	145	1643	7	26	43	153	15800
7000	9040	938	2090	3400	2440	145	1568	7	25	47	167	17200
8000	10330	938	2410	3400	2410	145	1808	6	24	50	180	18800
9000	11610	1038	2040	3750	2841	145	1530	6	23	54	193	19500
10000	12890	1138	2240	4100	2841	145	1680	6	22	57	205	21200
12000	15460	1138	2540	4100	2841	145	1905	6	21	63	227	24000
15000	19300	1138	3141	4400	2841	145	2356	5	19	71	257	26400
17000	21860	1288	2841	4500	3211	145	2131	5	19	76	275	28200
20000	25700	1539	2741	4800	3471	145	2056	5	18	83	300	31000
25000	32080	1639	3592	5100	3471	145	2694	4	16	94	339	35600
30000	38470	1639	4162	5100	3471	145	3122	4	15	104	374	40100
40000	51210	1639	4292	5300	3862	145	3219	4	14	121	436	49600

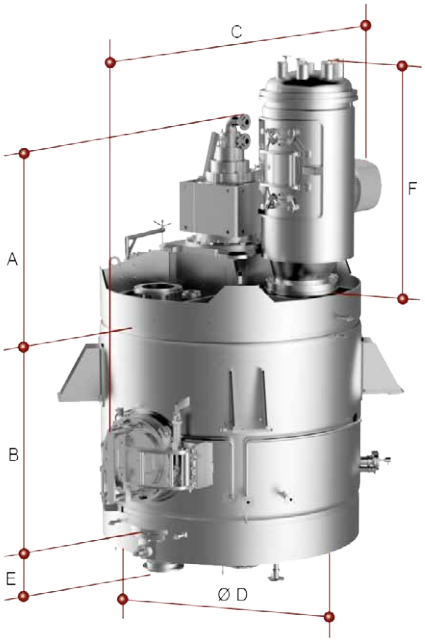

- 기본 믹싱 챔버는 입방형에 가까우며 작업장의 높이가 제한적이거나 좁은 공간에 배치해야하는 경우 믹싱 챔버의 비율을 수정 가능합니다.
- amixon®은 제관품 제조기업으로서 다양한 재료 가공을 위해 유럽, 일본 및 미국의 인증을 보유하고 있습니다. amixon® 제품에서 혼합물과 접촉하는 소재는 다음과 같이 선택 가능합니다. Mild Steel S355J2Ge, Hardox, austenitic stainless steels 1.4301, 1.4541, 1.4571, 1.4404, 1.4539, 1.4529, Duplex stainless steels 1.4462, 1.4162, 1.4363, Alloy 59-2.4605, Hastelloy C22 및 Nickel
- Mixer/Dryer는 요청에 따라 최고의 위생 요건을 충족하며 건식 및 습식 세척 방식에 대한 EHEDG 요구 사항을 준수합니다. 또한 FDA 위생 기준 및 3-A Sanitary Standard의 설계 규정에 적합합니다.

Piloting

amixon®은 Test Center를 운영하고 있으며, 사전 Mixing Test를 고객에게 권장하고 있습니다. 고객의 Mixing Process에 따라 Mixing Test가 가능하며, Test를 통해 고객의 제품 품질 향상이 가능하도록 지원합니다. Test Center는 독일, 한국, 일본, 태국, 인도, 미국에 위치합니다. Dryer Test는 독일, 일본에서 가능합니다.

amixon® 믹서 및 건조기 유형

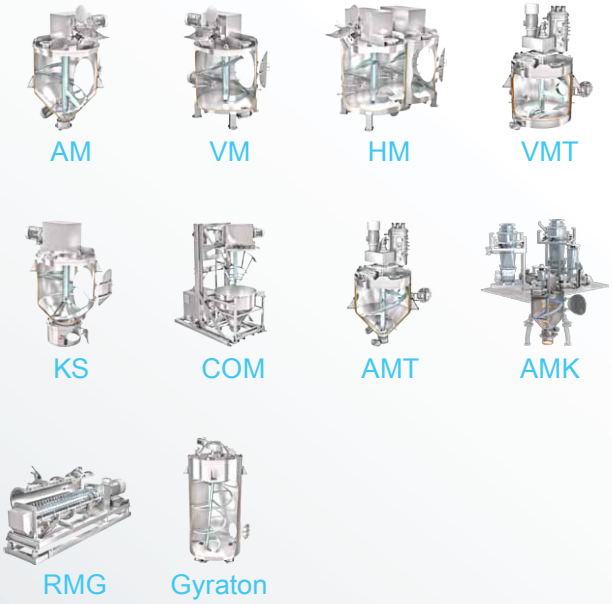

amixon GmbH
Halberstädter Straße 55
33106 Paderborn
Germany
Tel. +49 (0) 52 51 / 68 88 88-0
Fax +49 (0) 52 51 / 68 88 88-999
E-Mail sales@amixon.com
www.amixon.com

Represented in Korea by

SAMBO 삼보계량시스템(주)
서울시 금천구 디지털로 9길 56,
503호 (가산동, 코오롱테크노밸리)
Tel. +82 2 866 3125
E-Mail sambo@sbcorp.co.kr
www.sbcorp.co.kr

amixon®은 고정밀 혼합기, 진공 혼합 건조기, 합성 반응기 및 최대 깊이의 과립기를 제조합니다. amixon® 제품의 모든 부품은 독일산이며 기계는 독일 파더보른에 위치한amixon® 공장에만 생산됩니다.

© by amixon GmbH, Paderborn. 서면 허가가 있는 경우에만 전자 매체로의 복제 또는 전송 가능합니다.